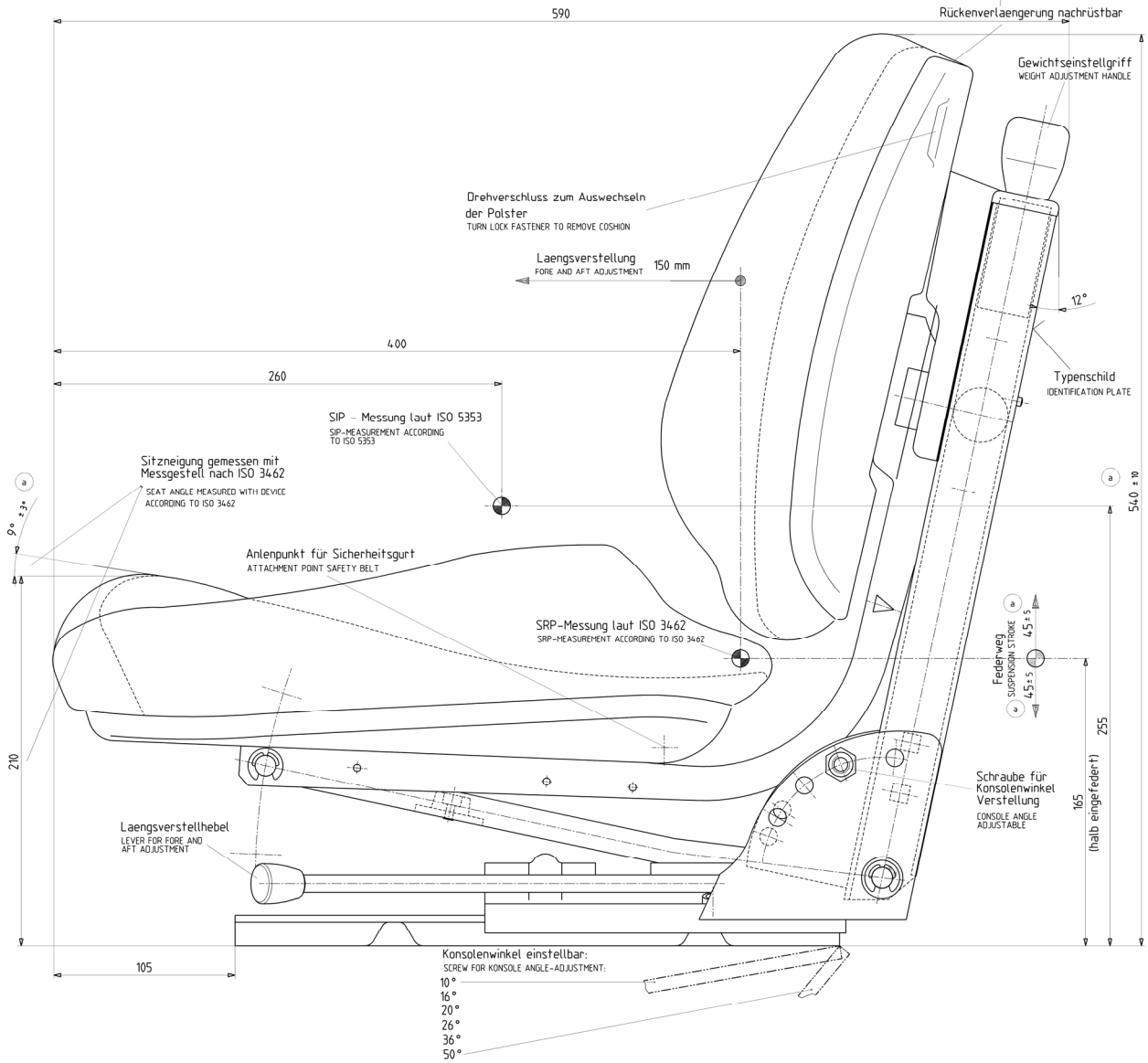

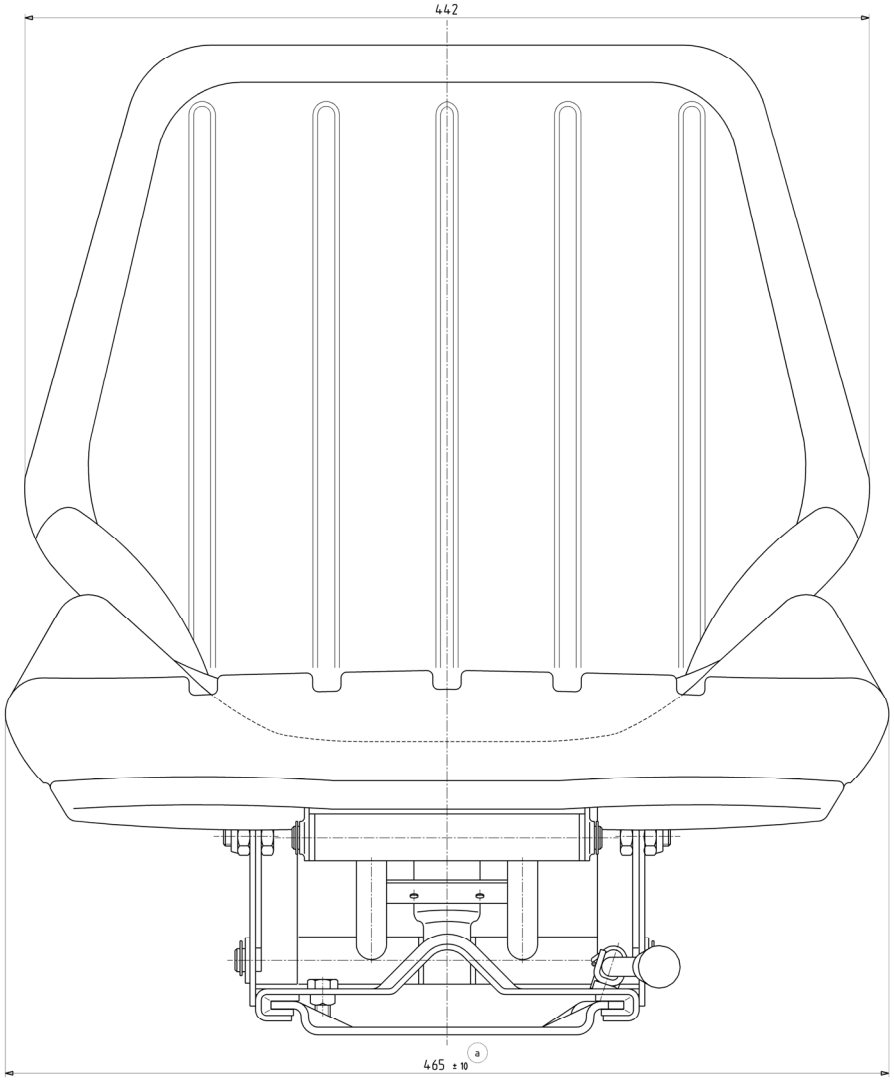

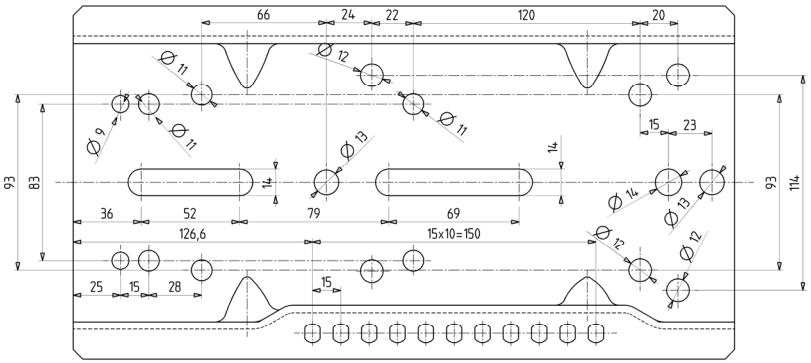

Pulverbeschichtung:

Lack nach GN 006-3 Schwarz,RAL 9005

PAINTING:

BLACK, RAL 9005

Galv. behandelte Teile:

Gesamtauflage min.0,008mm

PLATED PARTS:

TOTAL THICKNESS OF PLATING MIN.0,008MM

Compactpolster:

Bezug: Kstl. schwarz vak.

COMPACT CUSHIONS:

COVER MATERIAL: VINYL BLACK VAK.

Toleranzen fuer Masse bezogen auf:	
Polsterkonturen	± 10 mm
Metallteile	DIN ISO EN 13920 CG
TOLERANCES FOR DIMENSIONS REFERRING TO:	
CUSHION CONTOURS	± 0,394"
METAL PARTS	DIN ISO EN 13920 CG

Spezifikationen

ÖZELLIKLER

D-ISARETI

GENEL(ORTOGONALAR DEGERSIZ)

AÇISAL DEGERSIZ

Kunde/Lieferant

MALZEME

GENEL DEGER TOLERANSI

PARÇA SINIFI

Z.-Nr.-Kunde/Lieferant

RESIM SEKLI TA.

EUCLID

MUSTERI RESIM NO.

Ölçek

1 : 1

ISO R 128

EUCLID KOD

EUCLIDKOD

DIN

MALZEME

2002 TARIH

ÇIZEN 29.11 BEC

KONT 29.11 RN

Norm

YI

POZA

Benennung

FAHRERSITZ

DS 44/1B

GRAMMER A.Ş.
TR-16143 BURSA

Z.-Nr.

2 052 165

RESIM NO

Blatt 1

Satz 1

Ust. 1

A 0

a	T03-043-S	11.07.03	DS	CE
Çeşit	Aenderung	Datum	Name	Geşiz

Çizim DEGİŞİLİK TARİH İŞİM İMZA

BRUGG

ORTAY ORAMLAR

NOTE PROTECTION MARK AS PER DIN 34. Schutzvermerk nach DIN 34. beachten