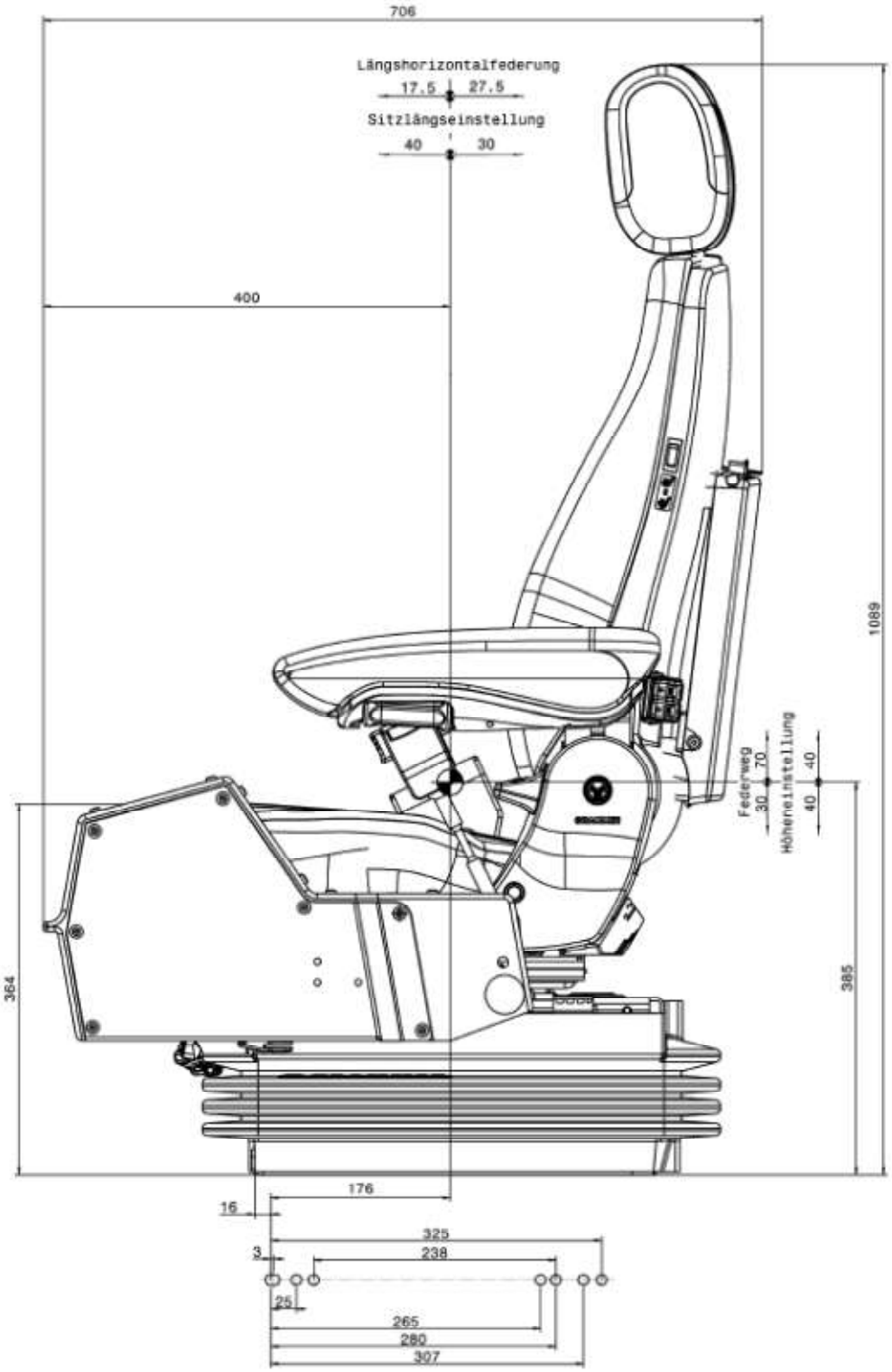
706
Längshorizontalfederung
17.5
27.5
Sitzlängseinstellung
40
30
400
1089
Federweg
70
30
Höheneinstellung
40
40
364
385
176
16
325
238
3
25
265
280
307

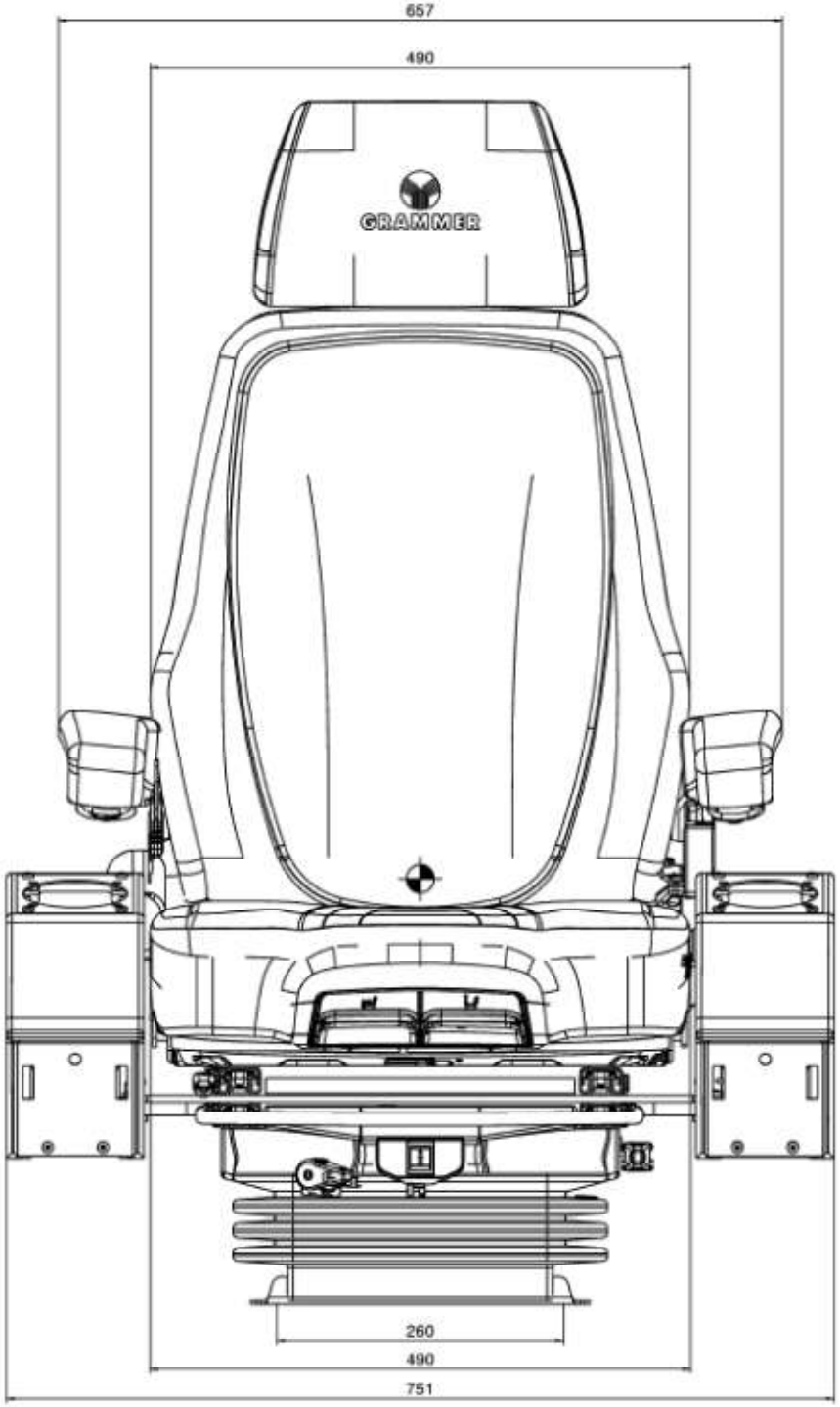
657
490
GRAMMER
260
490
751